工程设计综合资质甲级证书编号:A161000660

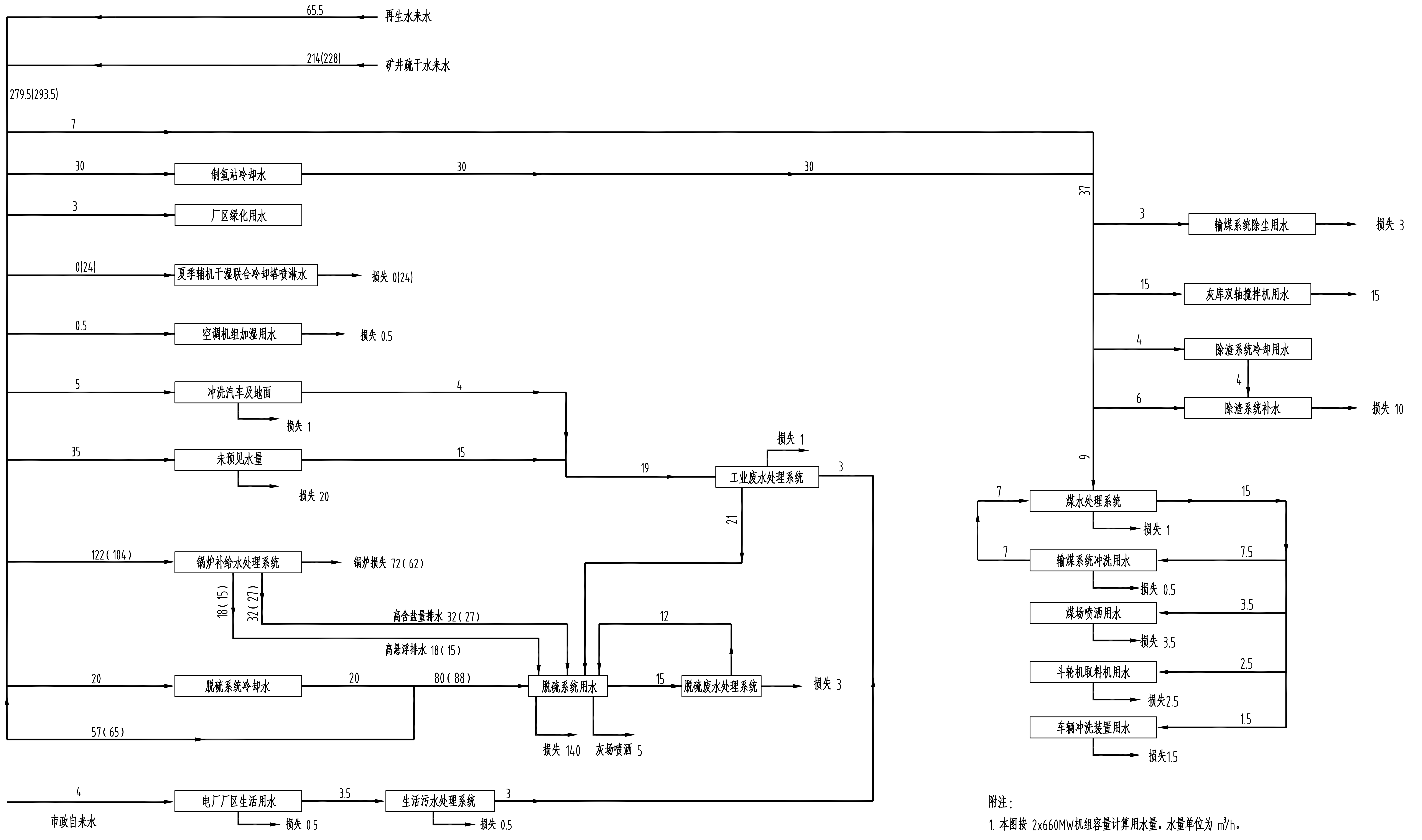
65.5
再生水来水
214(228)
矿井疏干水来水
279.5(293.5)
7
30
制氢站冷却水
30
30
37
3
厂区绿化用水
0(24)
夏季辅机干湿联合冷却塔喷淋水
损失 0(24)
0.5
空调机组加湿用水
损失 0.5
5
冲洗汽车及地面
4
损失 1
35
未预见水量
15
损失 20
19
工业废水处理系统
损失 1
3
21
122(104)
锅炉补给水处理系统
锅炉损失 72(62)
18(15)
32(27)
高含盐量排水 32(27)
高悬浮排水 18(15)
12
20
脱硫系统冷却水
20
80(88)
脱硫系统用水
15
脱硫废水处理系统
损失 3
57(65)
损失 140
灰场喷洒 5
4
市政自来水
电厂厂区生活用水
3.5
生活污水处理系统
3
损失 0.5
损失 0.5
3
输煤系统除尘用水
损失 3
15
灰库双轴搅拌机用水
15
4
除渣系统冷却用水
4
6
除渣系统补水
损失 10
9
7
煤水处理系统
15
损失 1
7
输煤系统冲洗用水
7.5
损失 0.5
煤场喷洒用水
3.5
损失 3.5
斗轮机取料机用水
2.5
损失2.5
车辆冲洗装置用水
1.5
损失1.5

附注:

1. 本图按 2x660MW机组容量计算用水量。水量单位为 m³/h。
2. 图中括号外的数字为年平均水量，括号内的数字为夏季 10%气象条件下的水量。
3. 年用水量生产用水按运行5500小时计算，生活用水按8760小时计算。

2X1000MW机组全厂耗水指标一览表

项　　目	电厂生活水	生产用水	净水总用水指标
年平均用水量 (m³/h)	4	279.5	283.5
夏季用水量 (m³/h)	4	293.5	297.5
年用水量 (万m³)	3.504	161.425	164.93
电厂夏季百万千瓦耗水指标 (m³/s.GW)			0.063

版本	日期	制图	设计	校核	审核	批准	备注
	2024.1		赵莉	杨迪哲			

Nwepdi 西北电力设计院

版权所有(C)　仅限本项目使用
西北电力设计院对侵权者保留追索权

甘能化庆阳电厂（2×660MW机组）工程　工程　可研　设计阶段

全厂水量平衡图

单位　比例 /　图号 F23341K-A01-20　第　张　共　张　版本