封闭煤场
尾部驱动站
F
F
G
G
1750
4500
1750
1139.10
1132.10
1131.80
1133.20
1133.50
1133.10
1137.00
800
1500
1800
4500
1500
1130.819
除尘室
2号转运站
1650
10500
1650
1147.40
1141.40
1132.90
1131.80
1125.40
8000
35000
207000
11000
5500
6000
6000
5800
6800
1000
13800
8000
253000
17500
13600
13800
Y 2/4
Y 1/4
Y 10/2
Y 9/2
Y 8/2
Y 7/2
Y 6/2
Y 5/2
Y 4/2
Y 1/2

III-III

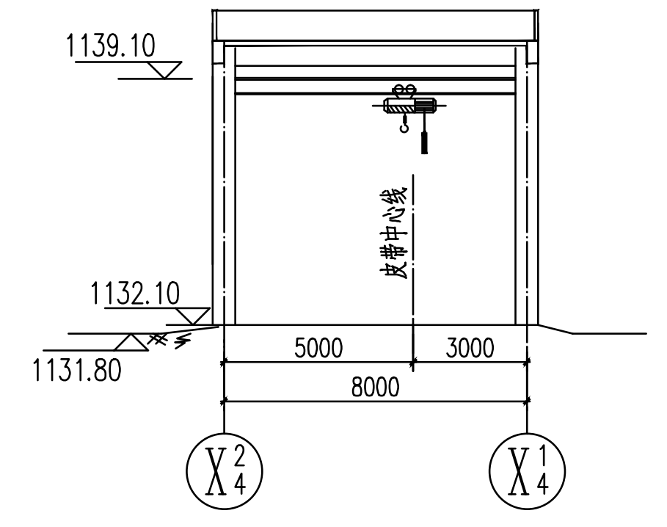
1139.10
1132.10
1131.80
皮带中心线
5000
3000
8000
X 2/4
X 1/4

F–F

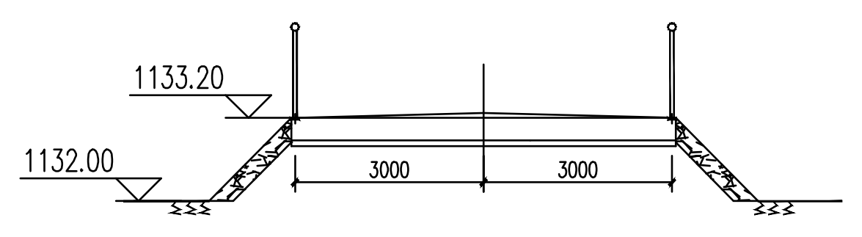
1133.20
1132.00
3000
3000

G–G

工程设计综合资质甲级证书编号:A161000660

0	2024/07/10						
版本	日 期	制 图	设 计	校 核	审 核	批 准	备 注

Nwepdi
西北电力设计院

版权所有(C) 仅限本项目使用
西北电力设计院对侵权者保留追索权

甘肃能化庆阳2×660MW煤电项目	工 程	初步	设计阶段		
输煤系统剖面图（四）					
单 位	mm	比 例	1:200	图 号	F23341C-T02-16
第01张 共01张	版本	0			