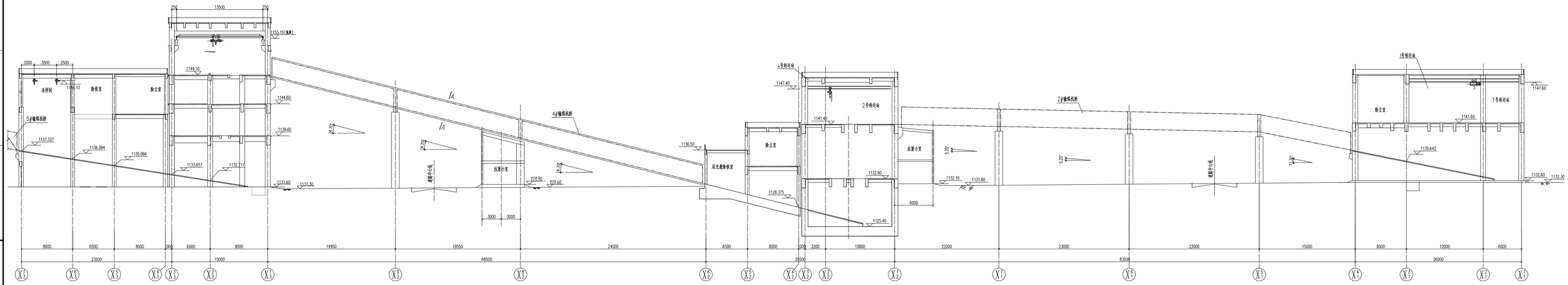

750
13500
750
1155.10(轨顶)
2000
3500
2500
1149.10
采样间
除铁室
除尘室
1149.10
1144.60
1139.60
5#输煤栈桥
1137.337
1136.084
1135.066
1133.657
1132.717
1131.60
1131.30
A
A
14.70°
14.70°
14.70°
4#输煤栈桥
道路中心线
拉紧小室
1131.90
1131.60
3000
3000
1136.50
采光兼除铁室
除尘室
1128.375
4号转运站
1147.40
2号转运站
1141.40
1132.90
1125.40
拉紧小室
5.20°
5.20°
1132.10
1131.80
6000
2#输煤栈桥
道路中心线
11.20°
1号转运站
除尘室
1141.60
1147.60
1135.642
1132.60
1132.30
8000
6500
8000
1000
6000
9000
19950
19550
24000
6500
8000
1000
3200
10800
22000
23000
23000
15000
8000
12000
6000
23500
15000
68500
29500
83000
26000
$X^7_3$
$X^6_3$
$X^5_3$
$X^4_3$
$X^3_3$
$X^2_3$
$X^1_3$
$X^9_2$
$X^8_2$
$X^6_2$
$X^5_2$
$X^4_2$
$X^3_2$
$X^2_2$
$X^1_2$
$X^7_1$
$X^6_1$
$X^5_1$
$X^4_1$
$X^3_1$
$X^2_1$
$X^1_1$

# I—I

附注：

1.本图所注高程均为绝对高程，图中标高均为建筑标高。

2.Ⅰ-Ⅰ剖面其余部分见-12图。

3.A-A剖面详图见-12图。

| 版本 | 日 期 | 制 图 | 设 计 | 校 核 | 审 核 | 批 准 | 备 注 |
|---|---|---|---|---|---|---|---|
| 0 | 2024/07/10 | | | | | | |

Nwepdi
西北电力设计院

版权所有(C) 仅限本项目使用
西北电力设计院对侵权者保留追索权

甘肃能化庆阳2×660MW煤电项目 工 程 初步 设计阶段

输煤系统剖面图（二）

| 单 位 | mm | 比 例 | 1:200 | 图 号 | F23341C-T02-14 | 第01张 共01张 | 版本 | 0 |
|---|---|---|---|---|---|---|---|---|

工程设计综合资质甲级证书编号：A161000660