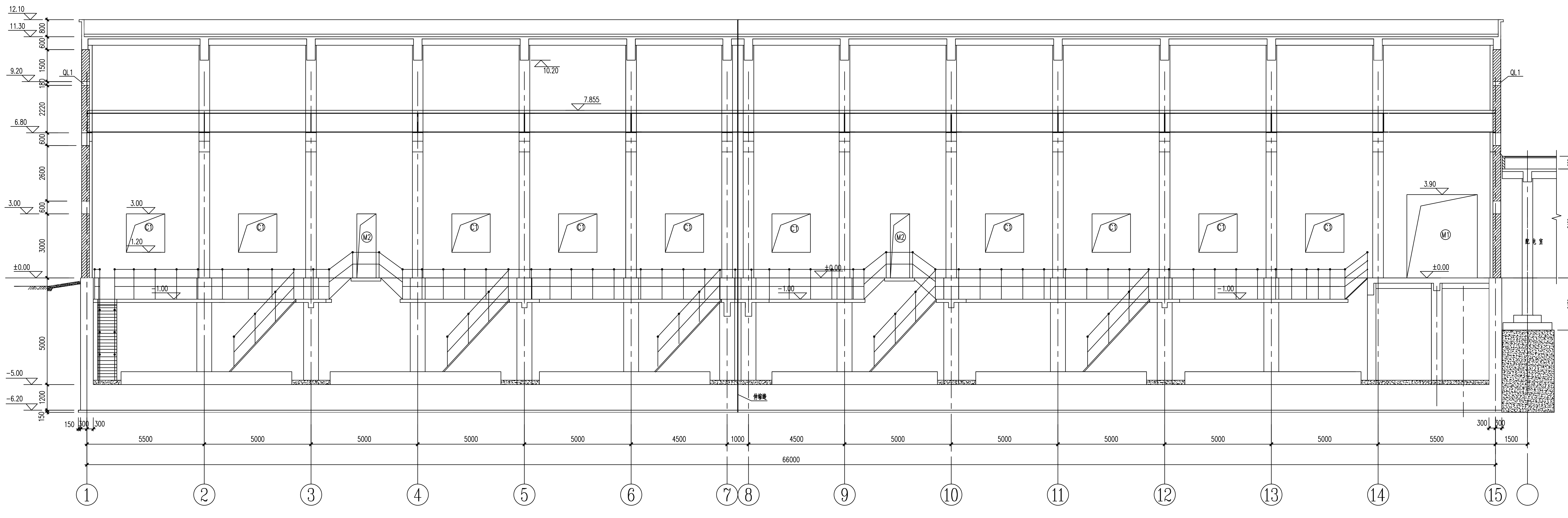
12.10
11.30
9.20
6.80
3.00
±0.00
-5.00
-6.20
10.20
7.855
-1.00
3.90
5.70
5.10
QL1
C1
M1
M2
伸缩缝
配电室
5500
5000
4500
1000
66000
①
②
③
④
⑤
⑥
⑦
⑧
⑨
⑩
⑪
⑫
⑬
⑭
⑮

1—1

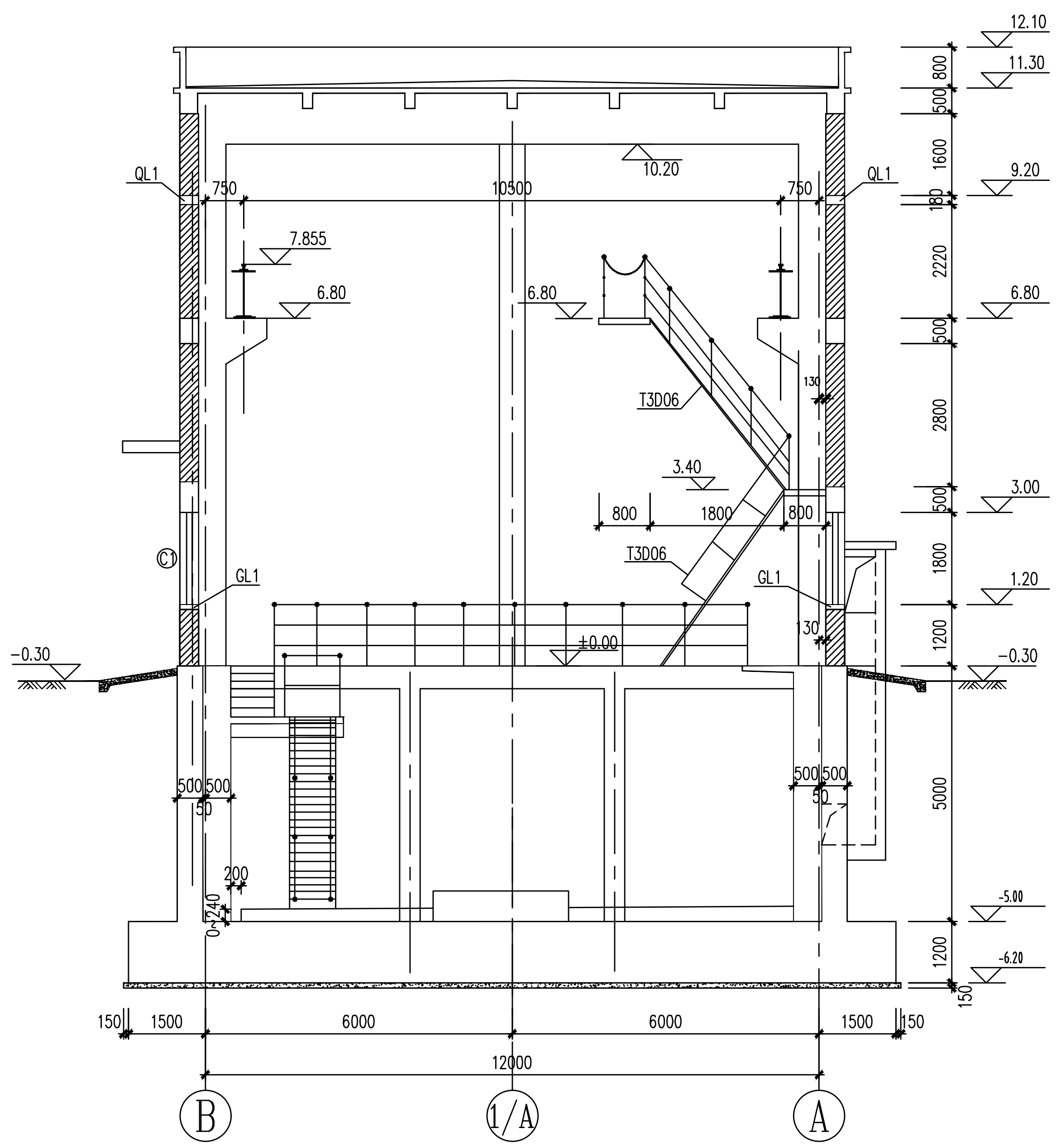
12.10
11.30
10.20
9.20
7.855
6.80
3.40
3.00
1.20
±0.00
-0.30
-5.00
-6.20
QL1
GL1
T3D06
10500
750
6000
1500
12000
B
1/A
A

2—2

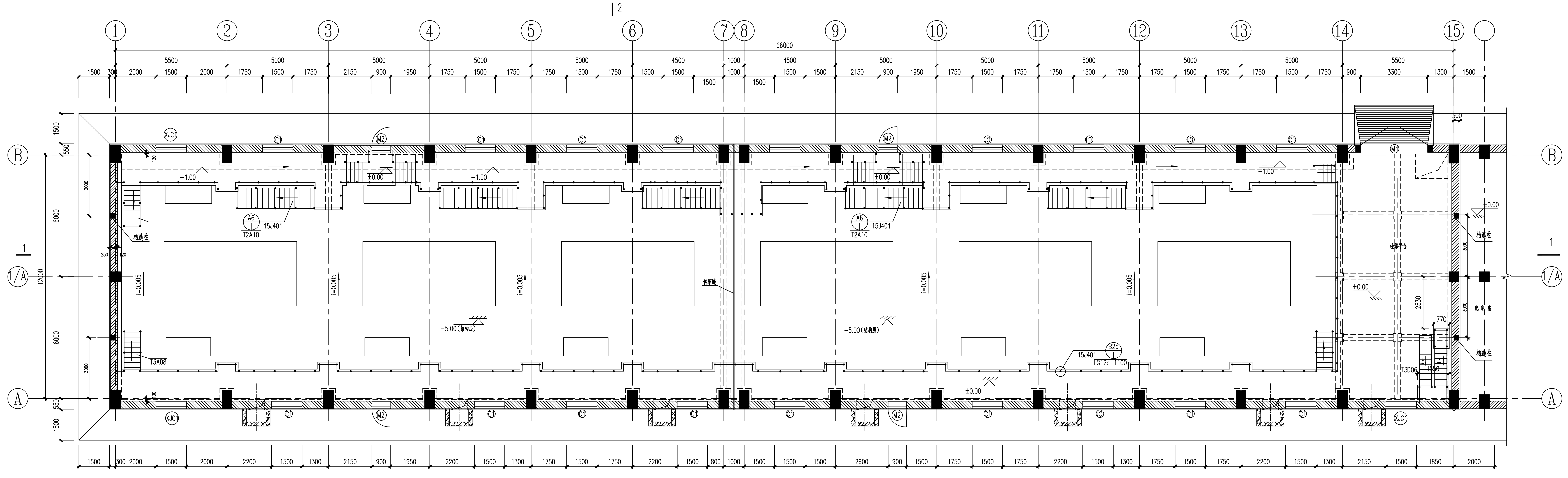
2
66000
5500
5000
4500
1000
B
1/A
A
6000
12000
M1
M2
C1
KJC1
-1.00
±0.00
-5.00(结构层)
i=0.005
A6
15J401
T2A10
T3A08
B25
LG12c-1100
T3D06
构造柱
伸缩缝
检修平台
配电室
1
2

平面图

说明：

1. 本图标高以米计，其余尺寸以毫米计.
2. 循环水泵房上部采用框架结构，下部采用钢筋混凝土箱型基础结构.
3. 地基处理：采用旋挤压灌挤密桩复合地基处理方式。

工程设计综合资质甲级证书编号:A161000660

0	2024/07/09						
版本	日 期	制 图	设 计	校 核	审 核	批 准	备 注

西北电力设计院

版权所有(C) 仅限本项目使用
西北电力设计院对侵权者保留追索权

甘肃能化庆阳2×660MW煤电项目 工 程	初步	设计阶段
循环水泵房平剖面图.		

单 位	mm	比 例	1:100	图 号	F23341C-S02-05	第01张 共01张	版本	0