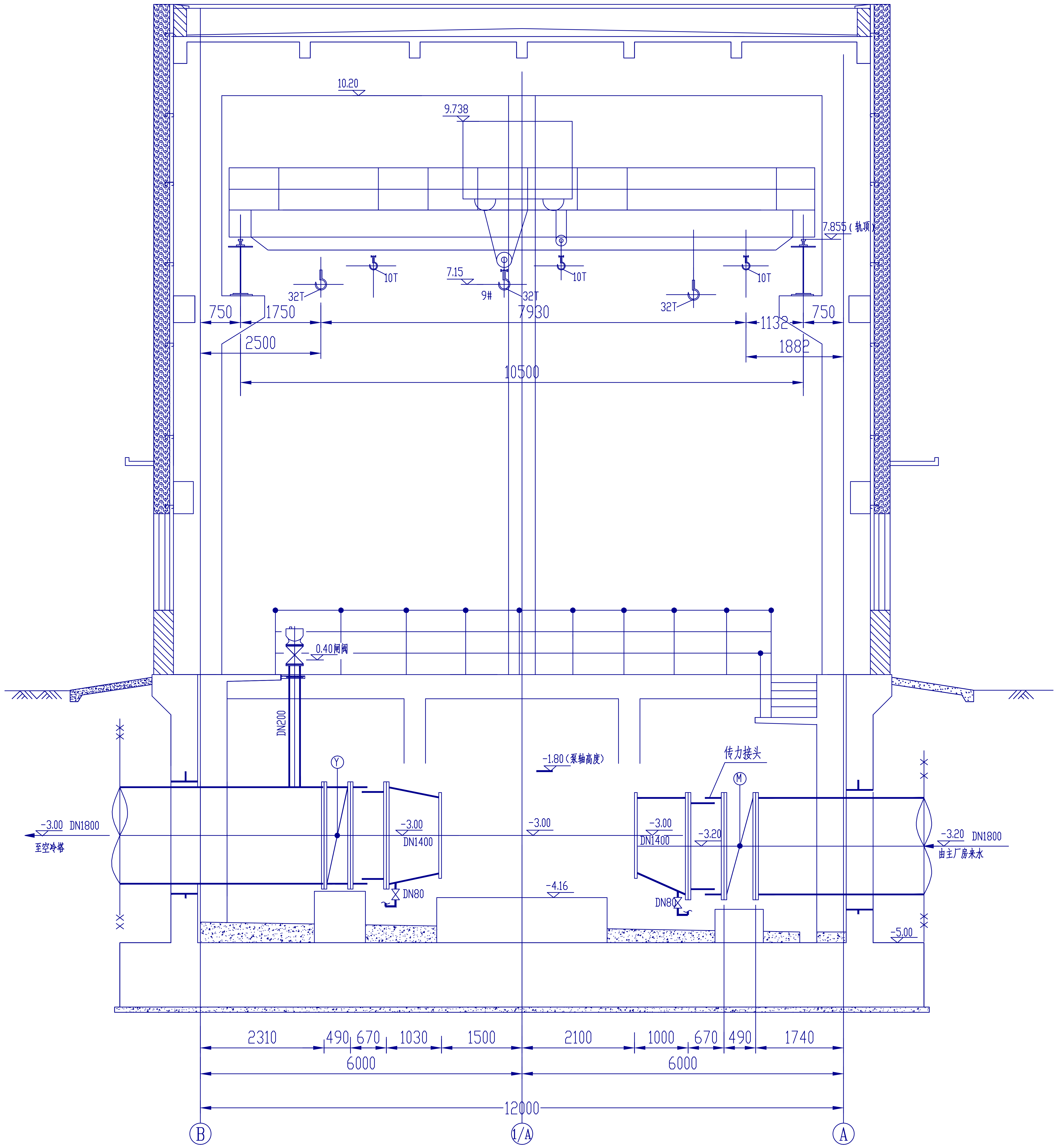
10.20
9.738
7.855（轨顶）
7.15
9#
32T
10T
32T
10T
32T
10T
750
1750
7930
1132
750
2500
1882
10500
0.40闸阀
DN200
Y
-1.80（泵轴高度）
传力接头
M
-3.00 DN1800
至空冷塔
-3.00
DN1400
DN80
-3.00
-4.16
-3.00
DN1400
-3.20
DN80
-3.20 DN1800
由主厂房来水
-5.00
2310
490
670
1030
1500
2100
1000
670
490
1740
6000
6000
12000
B
1/A
A

A-A 剖面图

工程设计综合资质甲级证书编号:A161000660

0	2024-07-09						
版本	日 期	制 图	设 计	校 核	审 核	批 准	备 注

Nwepdi 西北电力设计院	甘肃能化庆阳2×660MW煤电项目 工 程	初步	设计阶段
版权所有(C) 仅限本项目使用 西北电力设计院对侵权者保留追索权	循环水泵房剖面图		

单 位	mm	比 例	1:50	图 号	F23341C-S01-08	第01张 共01张	版本	0