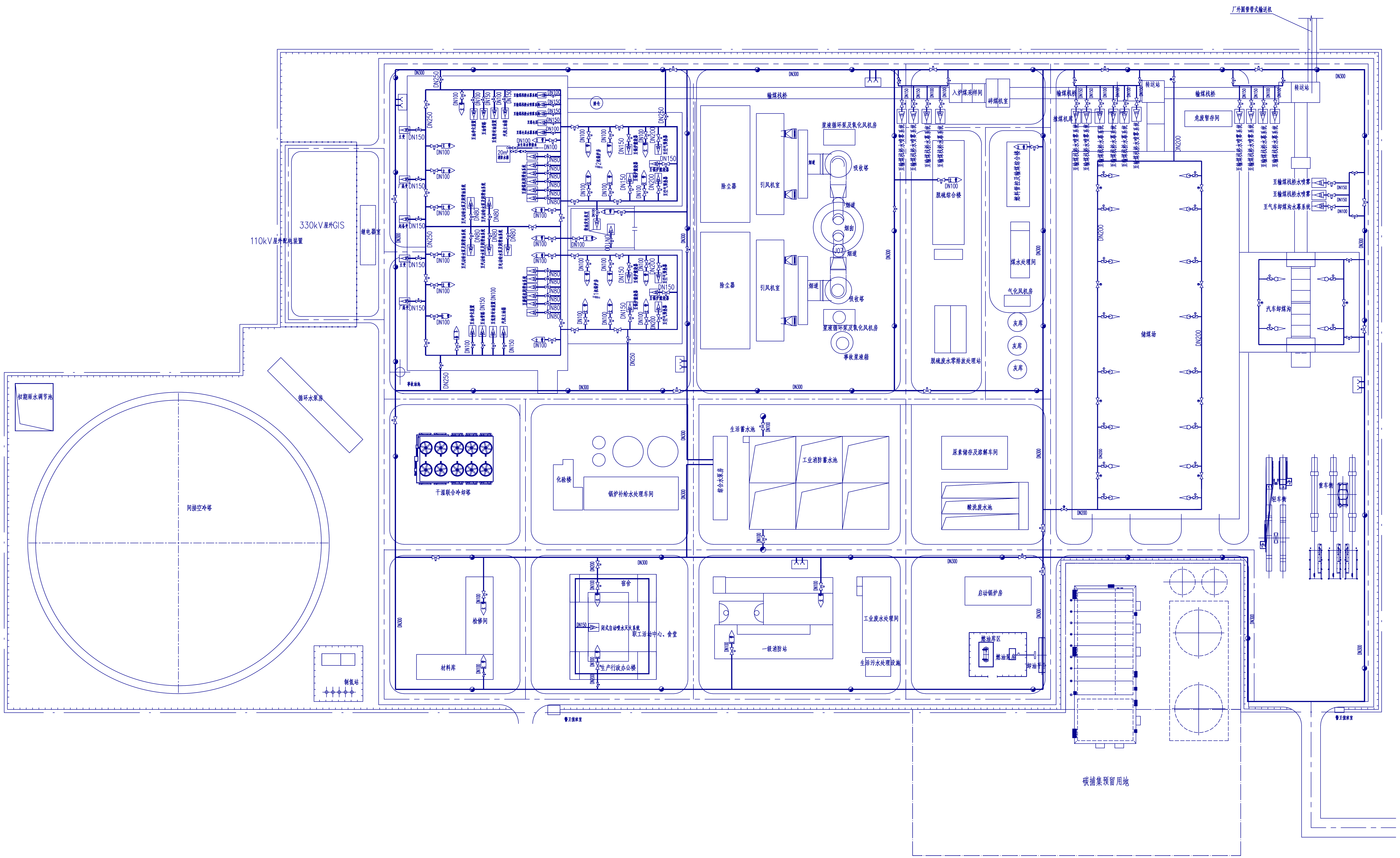
厂外圆管带式输送机
330kV屋外GIS
110kV屋外配电装置
继电器室
初期雨水调节池
间接空冷塔
循环水泵房
制氢站
事故油池
主变
厂高变
起备变
20m³消防水箱
由生活水管接来
#2机锅炉房
#1机锅炉房
柴油发电机室
渣仓
至锅炉燃烧器
至空气预热器
至输煤栈桥水幕系统
至输煤栈桥水喷雾系统
至煤仓层
至煤仓层水幕系统
至磨煤机润滑油系统
至汽动给水泵及润滑油系统
至电动给水泵及润滑油系统
至油净化装置
至油管路
至氢密封油装置
汽机主油箱
输煤栈桥
除尘器
引风机室
浆液循环泵及氧化风机房
吸收塔
烟道
烟囱
事故浆液箱
入炉煤采样间
碎煤机室
脱硫综合楼
脱硫废水零排放处理站
燃料管控及输煤综合楼
煤水处理间
气化风机房
灰库
推煤机库
转运站
危废暂存间
储煤场
至输煤栈桥水喷雾
至气车卸煤沟水幕系统
汽车卸煤沟
干湿联合冷却塔
化验楼
锅炉补给水处理车间
生活蓄水池
综合水泵房
工业消防蓄水池
尿素储存及溶解车间
酸洗废水池
检修间
材料库
宿舍
闭式自动喷水灭火系统
职工活动中心、食堂
生产行政办公楼
一级消防站
工业废水处理间
生活污水处理设施
启动锅炉房
燃油库区
燃油泵房
卸油平台
碳捕集预留用地
警卫值班室
DN300
DN250
DN200
DN150
DN100
DN80

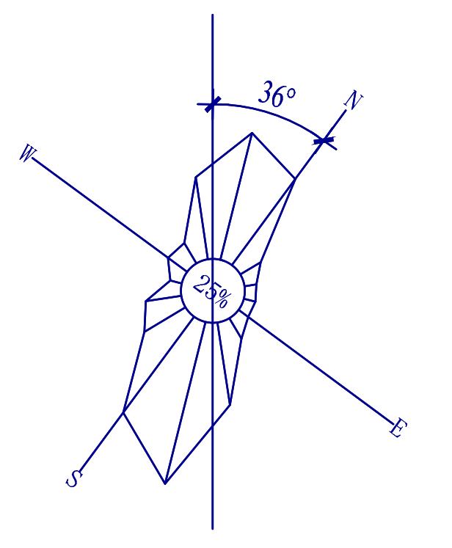

神木气象站

厂址区域夏季风向玫瑰图

图 例

—	消防水管	⊖	水 泵
—	建筑物界线	●	室外消火栓
→	水流方向	立 管	立 管
⋈	闸阀	DL	开式水喷雾灭火系统
⋈	超压释放阀	DE	开式雨淋灭火系统
⋈	电动闸阀	DR	开式水幕灭火系统
⋈	止回阀	SP	闭式自动喷水灭火系统
⊳	消防水炮	(	水泵接合器

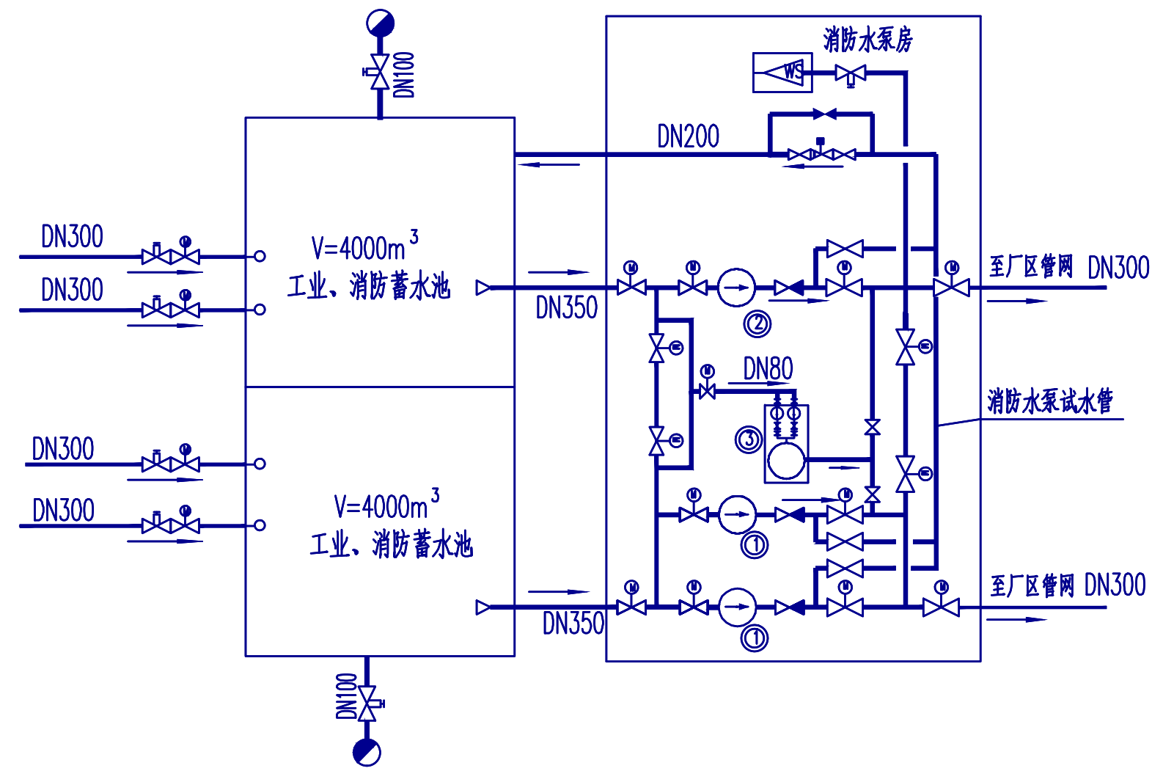
DN100
DN300
DN300
DN300
DN300
V=4000m³
工业、消防蓄水池
V=4000m³
工业、消防蓄水池
DN350
DN350
消防水泵房
WS
DN200
DN80
①
①
②
③
至厂区管网 DN300
至厂区管网 DN300
消防水泵试水管

消防泵组

设备一览表

序号	名 称	型 号 及 规 格	单位	数量	备注
1	电动消防泵及配套电动机	Q=260m^3/h H=118m N=132kW V=380v	台	2	
2	柴油消防泵及配套柴油机	Q=520m^3/h H=118m N=280KW	台	1	
3	消防稳压装置	Q=18m^3/h H=128m, N=11kw 气压罐有效容积:450L	套	1	

版本	日 期	制 图	设 计	校 核	审 核	批 准	备 注
0	2024-07-09						

Nwepdi
西北电力设计院

版权所有(C) 仅限本项目使用
西北电力设计院对侵权者保留追索权

甘肃能化庆阳2×660MW煤电项目	工 程	初步	设计阶段		
全厂水消防系统图					
单 位	mm	比 例	1:1	图 号	F23341C-S03-02
第01张 共01张	版本	0			

工程设计综合资质甲级证书编号:A161000660