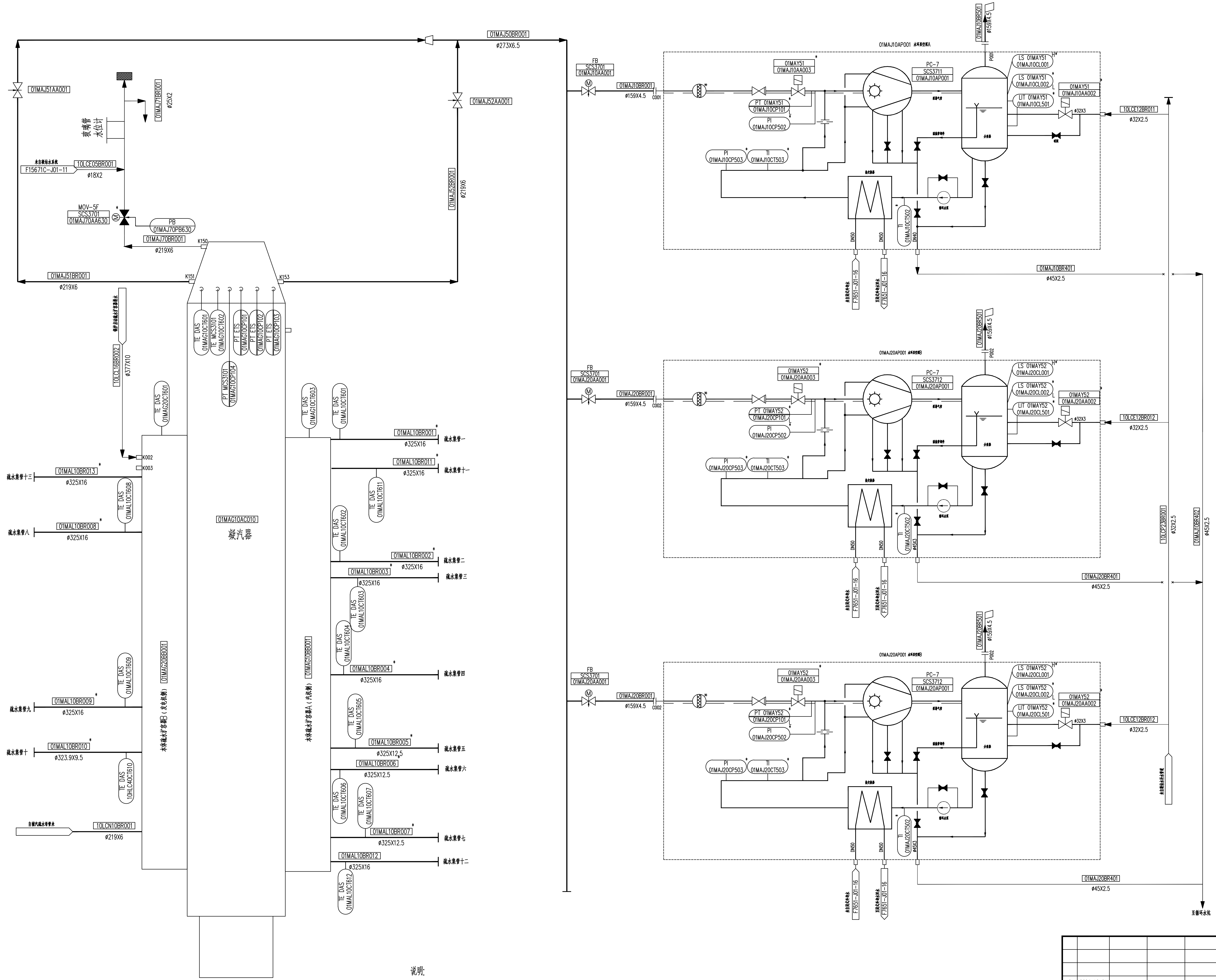
01MAJ50BR001
ø273X6.5
01MAJ51AA001
01MAJ52AA001
01MAJ71BR001
ø25X2
玻璃管
水位计
来自凝结水系统
F15671C-J01-11
10LCE05BR001
ø18X2
01MAJ52BR001
ø219X6
MOV-5F
SCS3701
01MAJ70AA630
PB
01MAJ70PB630
01MAJ70BR001
ø219X6
K150
K151
K153
01MAJ51BR001
ø219X6
锅炉启动疏水扩容器排水
10LCL16BR002
ø377X10
TE DAS
01MAG10CT601
TE MCS3101
01MAG10CT602
PT ETS
01MAG10CP101
PT ETS
01MAG10CP102
PT ETS
01MAG10CP103
PT MCS3101
01MAG10CP104
TE DAS
01MAG20CT601
TE DAS
01MAG10CT603
TE DAS
01MAL10CT601
K002
K003
01MAG10AC010
凝汽器
01MAL10BR001
ø325X16
疏水集管一
01MAL10BR011
ø325X16
疏水集管十一
TE DAS
01MAL10CT611
01MAL10BR013
ø325X16
疏水集管十三
TE DAS
01MAL10CT608
01MAL10BR008
ø325X16
疏水集管八
TE DAS
01MAL10CT602
01MAL10BR002
ø325X16
疏水集管二
01MAL10BR003
ø325X16
疏水集管三
TE DAS
01MAL10CT603
TE DAS
01MAL10CT604
01MAL10BR004
ø325X16
疏水集管四
01MAG20BB001
本体疏水扩容器B（发电机侧）
01MAG10BB001
本体疏水扩容器A（汽机侧）
TE DAS
01MAL10CT609
01MAL10BR009
ø325X16
疏水集管九
01MAL10BR010
ø323.9X9.5
疏水集管十
TE DAS
10HLC40CT610
TE DAS
01MAL10CT605
01MAL10BR005
ø325X12.5
疏水集管五
01MAL10BR006
ø325X12.5
疏水集管六
TE DAS
01MAL10CT606
TE DAS
01MAL10CT607
01MAL10BR007
ø325X12.5
疏水集管七
自辅汽疏水母管来
10LCN10BR001
ø219X6
01MAL10BR012
ø325X16
疏水集管十二
TE DAS
01MAL10CT612
FB
SCS3701
01MAJ10AA001
01MAJ10BR001
ø159X4.5
C001
01MAJ10AP001 水环真空泵A
01MAJ10BR501
ø159X4.5
P001
01MAY51
01MAJ10AA003
PT 01MAY51
01MAJ10CP101
PI
01MAJ10CP502
PC-7
SCS3711
01MAJ10AP001
泵排气管
LS 01MAY51
01MAJ10CL001
LS 01MAY51
01MAJ10CL002
LIT 01MAY51
01MAJ10CL501
01MAY51
01MAJ10AA002
ø32X3
10LCE12BR011
ø32X2.5
溢流管部件
分离器
球阀
PI
01MAJ10CP503
TI
01MAJ10CT503
热交换器
循环水泵
TI
01MAJ10CT502
DN50
DN50
DN40
来自闭式冷却水
F7651-J01-16
至闭式冷却水回水
F7651-J01-16
01MAJ10BR401
ø45X2.5
01MAJ20AP001 水环真空泵B
01MAJ20BR501
ø159X4.5
P002
FB
SCS3701
01MAJ20AA001
01MAJ20BR001
ø159X4.5
C002
01MAY52
01MAJ20AA003
PT 01MAY52
01MAJ20CP101
PI
01MAJ20CP502
PC-7
SCS3712
01MAJ20AP001
LS 01MAY52
01MAJ20CL001
LS 01MAY52
01MAJ20CL002
LIT 01MAY52
01MAJ20CL501
01MAY52
01MAJ20AA002
10LCE12BR012
ø32X2.5
PI
01MAJ20CP503
TI
01MAJ20CT503
TI
01MAJ20CT502
ø45X3
01MAJ20BR401
ø45X2.5
10LCP23BR001
ø32X2.5
01MAJ10BR402
ø45X2.5
来自凝结水补水管道
至循环水坑

说明:

1. 注有*号的阀门随设备供货。
2. 图例符号见J01-06图。
3. 本图仅表示1号机及公用系统的发电厂标识系统编码，2号机的发电厂标识系统编码除首位机组号由"01"改为"02"外，其于各位编码与1号机相同。

0	2024-10-01						
版本	日期	制图	设计	校核	审核	批准	备注

Nwepdi
西北电力设计院

版权所有(C) 仅限本项目使用
西北电力设计院对侵权者保留追索权

甘肃能化庆阳2×660MW煤电项目 工程
初步 设计阶段

凝汽器抽真空及杂项管道系统P&ID

单位	mm	比例	1:1	图号	F23341C-J01-16	第01张 共01张	版本	0

工程设计综合资质甲级证书编号:A161000660