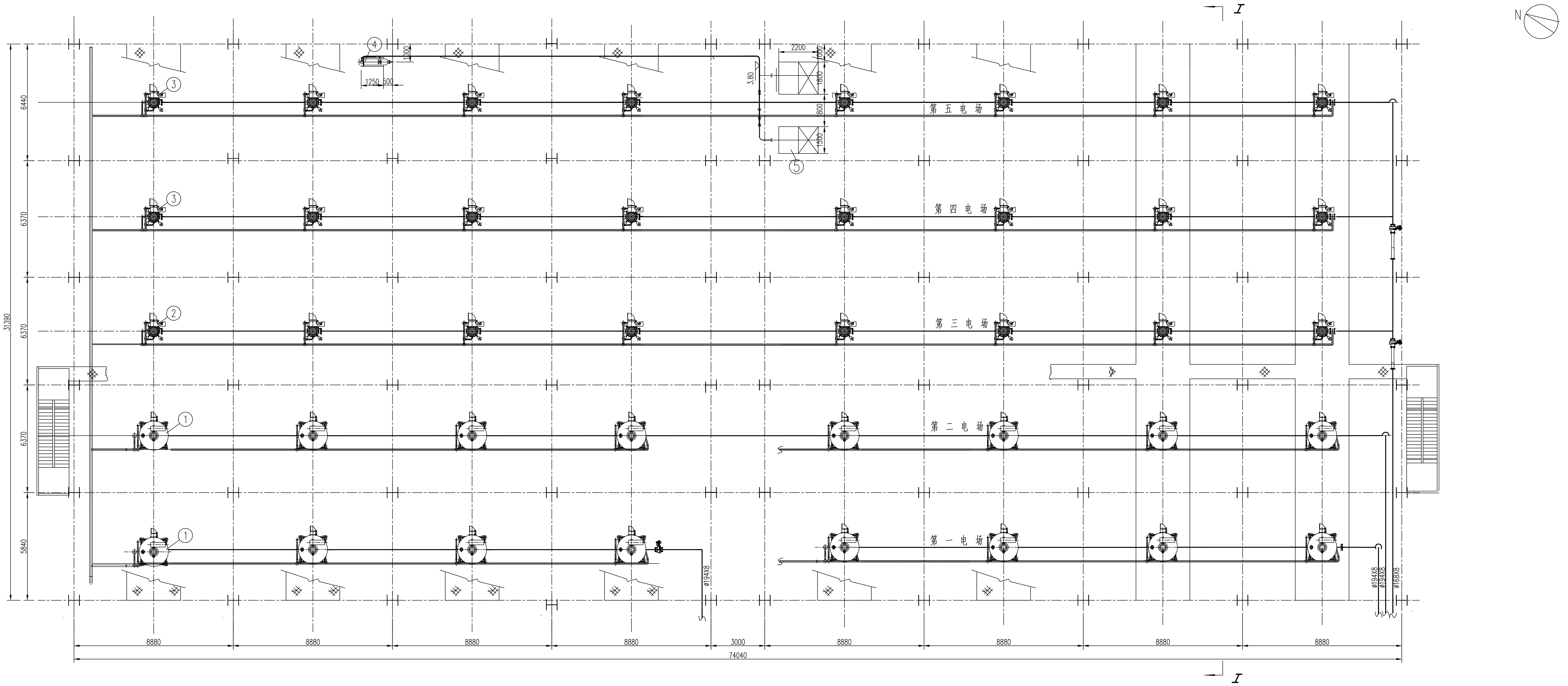
N
I
I
④
⑤
③
③
②
①
①
第五电场
第四电场
第三电场
第二电场
第一电场
2200
1000
1800
800
1500
3.80
1250
500
6440
6370
6370
6370
5840
31390
ø194X8
ø194X8
ø194X8
ø168X8
8880
8880
8880
8880
3000
8880
8880
8880
8880
74040

I—I

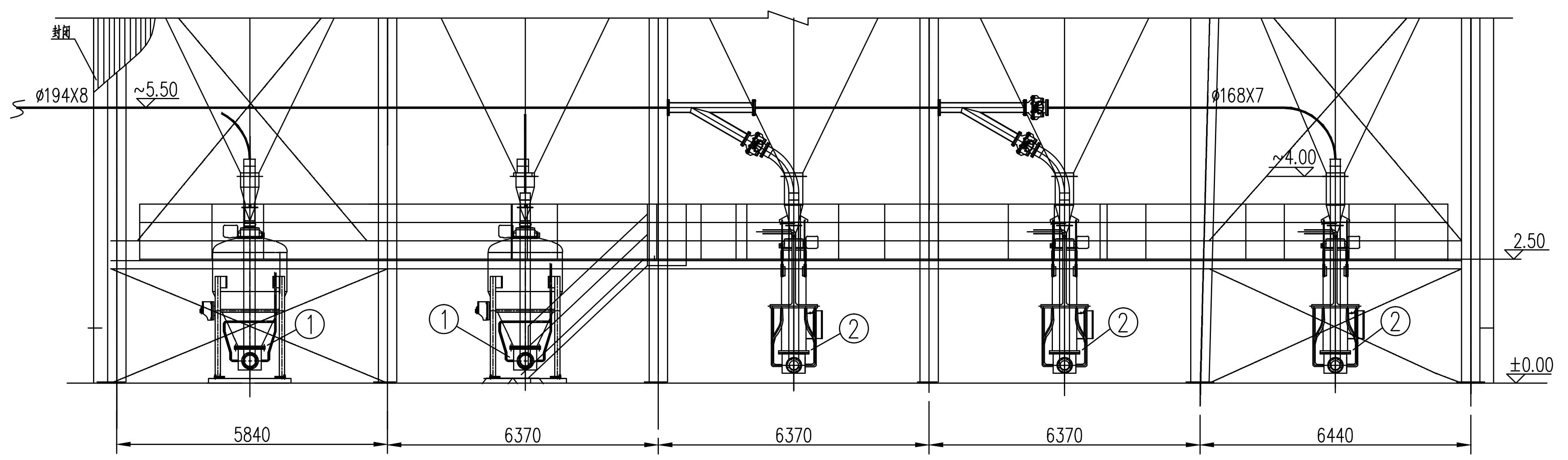
封闭
ø194X8
~5.50
ø168X7
~4.00
2.50
±0.00
①
①
②
②
②
5840
6370
6370
6370
6440

注：

1. 本图为#1炉电除尘器下除灰设备及管道布置图，#2炉与#1炉布置相同。
2. 本图设备明细表中开列的是2台炉的设备.

5	灰斗气化风机	Q=18m³/min P=65KPa	4	
4	灰斗气化风电加热器	Q=18m?3?/min t=230°C	2	
3	压力输灰装置	V=0.5m?3? 工作温度t=150°C	32	
2	压力输灰装置	V=1.0m?3? 工作温度t=150°C	16	
1	压力输灰装置	V=2.5m?3? 工作温度t=150°C	32	
编号	名称	型号及规范	数量	备注

设备明细表

0	2024-07-09						
版本	日期	制图	设计	校核	审核	批准	备注

Nwepdi
西北电力设计院

版权所有(C) 仅限本项目使用
西北电力设计院对侵权者保留追索权

甘肃能化庆阳2×660MW煤电项目 工程
预初步 设计阶段

电除尘器下除灰设备及管道布置图

单位	mm	比例	1:100	图号	F23341C-C01-09	第01张 共01张	版本	0

工程设计综合资质甲级证书编号:A161000660