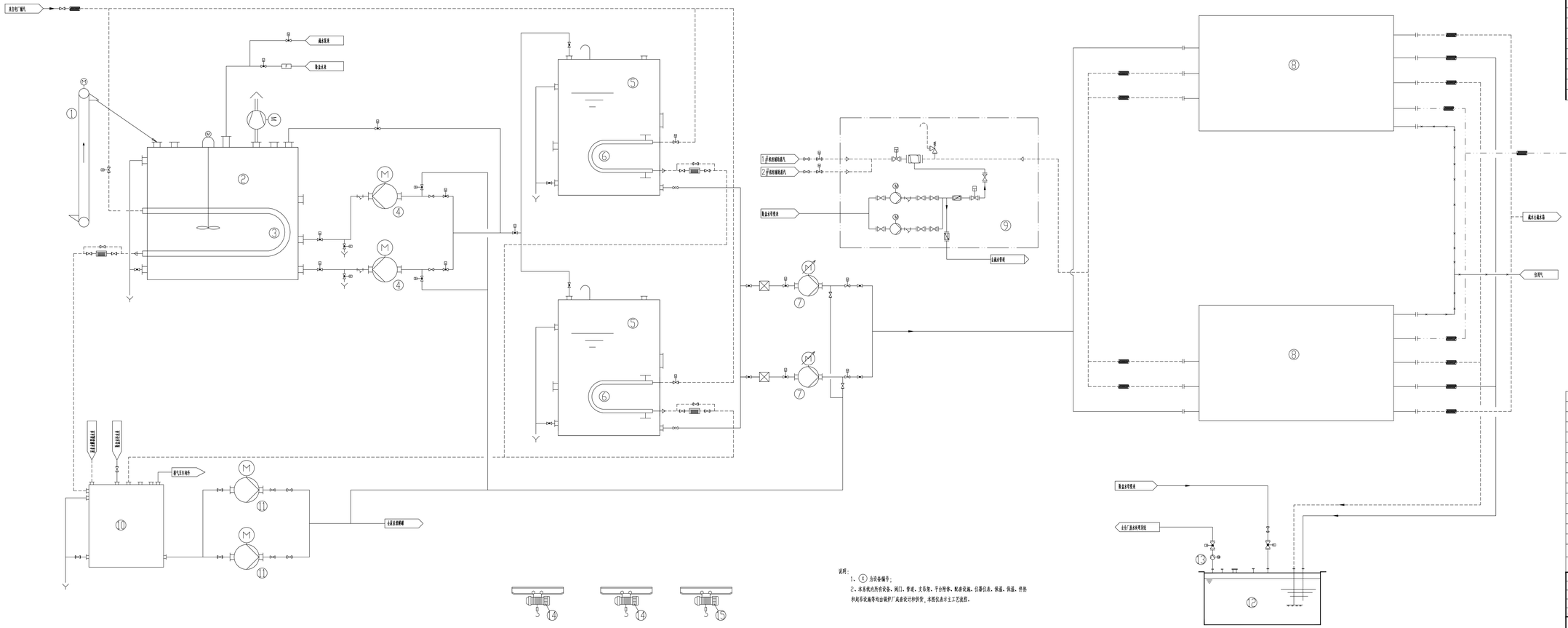

来自电厂辅汽
疏水泵来
除盐水来
F
①
②
③
④
④
⑤
⑤
⑥
⑥
⑦
⑦
1#机组辅助蒸汽
2#机组辅助蒸汽
除盐水母管来
⑨
去疏水管道
⑧
⑧
疏水去疏水箱
仪用气
去SCR反应区氨气混合气母管
去SCR反应区氨气混合气母管
尿素水解器疏水来
除盐水补水来
排气至车间外
⑩
⑪
⑪
去尿素溶解罐
除盐水母管来
去全厂废水处理系统
⑬
⑫
⑭
⑭
⑮

说明：

1、Ⓧ 为设备编号；

2、本系统内所有设备、阀门、管道、支吊架、平台附体、配套设施、仪器仪表、保温、保温、伴热和起吊设施等均由锅炉厂成套设计和供货，本图仪表示主工艺流程。

符　号	名　称	符　号	名　称
		▨	保温管线
——	蒸汽管线	—×—×—×—	压缩空气管
—·—·—	氨气管线	▥	疏水阀
T	手动执行元件	⊠	四通阀
S	电磁执行元件	◺	角阀
M	电动机执行元件	◁	真空释放阀
≷	弹簧驱动元件		弹簧式安全释放阀
	隔膜驱动元件		自力式减压阀
⊟	气动机执行元件	⋈	控制调节阀
⊣⊢	限流孔板	⋈	止回阀
Y	Y型过滤器	⊠	蝶阀
▭	孔板流量计	⋈	球阀
F	其他形式流量计	⋈	截止阀
D	密度计	⋈	闸阀

图　形　符　号　表

编号	名　称	型号及规范	单位	数量	备　注
15	电动葫芦	起重量2吨，起重高度9米	台	1	溶解罐搅拌器检修和备用输送
14	电动葫芦	起重量2吨，起重高度7米	台	2	水解器检修用
13	废水泵	Q=30m³/h　P=0.30MPa	台	1	304不锈钢
12	废水池	V=30m³　3.5mx3.5mx3m	台	1	现场制作，全地下混凝土结构
11	疏水泵	Q=15m³/h　P=0.30MPa	台	2	304不锈钢
10	疏水箱	V=30m³	台	1	304不锈钢
9	减温减压装置		套	1	
8	水解反应器	出力Q=350kg/h	台	2	主材2205不锈钢
7	尿素溶液供料泵	Q=5m³/h　P=1.00MPa	台	2	316L不锈钢
6	尿素溶解罐盘管加热器		套	2	316L不锈钢
5	尿素溶液储罐	V=100m³　304L不锈钢	台	2	
4	尿素溶液混合泵	Q=20m³/h　P=0.20MPa	台	2	过流件316L不锈钢
3	尿素溶解罐盘管加热器		套	1	316L不锈钢
2	尿素溶解罐	V=30m³　304L不锈钢	台	1	带搅拌器，搅拌器材质316L
1	斗式提升机	出力20t/h	台	1	

设　备　明　细　表

版本	日　期	制　图	设　计	校　核	审　核	批　准	备　注
0	2024/10/08						

Nwepdi
西北电力设计院

版权所有(C)　仅限本项目使用
西北电力设计院对侵权者保留追索权

甘肃能化庆阳2×660MW煤电项目　工程　初步　设计阶段

脱硝尿素水解制氨工艺原则性系统图

单位　/　比例　/　图号　F23341C-H01-11　第01张　共01张　版本　0

工程设计综合资质甲级证书编号：A161000660